zehnder *cornwall*

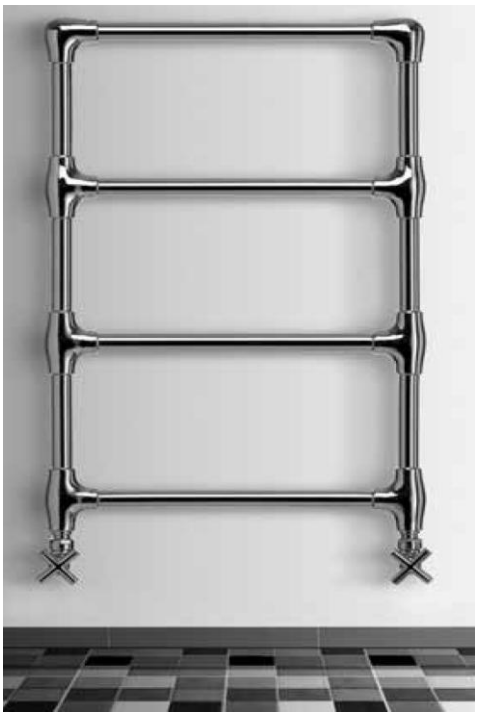

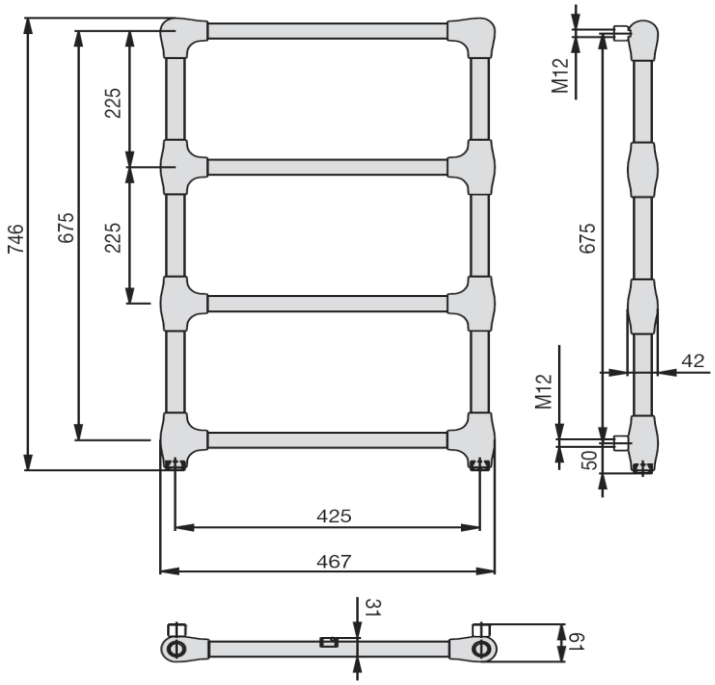

На систему горячего водоснабжения 01.04.2014

Модель	H mm	L mm	Теплоотдача 75/65/20 Ватт	Теплоотдача 70/55/24 Ватт	Теплоотдача 55/45/24 Ватт	Exp. n	Мощность электропатрона Ватт	V дм^3	M кг	**Цена Хром €**
LVCWC-75-47	746	467	135	103	59	1,24	-	1,4	5,6	**1062**